PRO-90/100/120

disco embrague(embrague fig. 68)cod. 0222500660

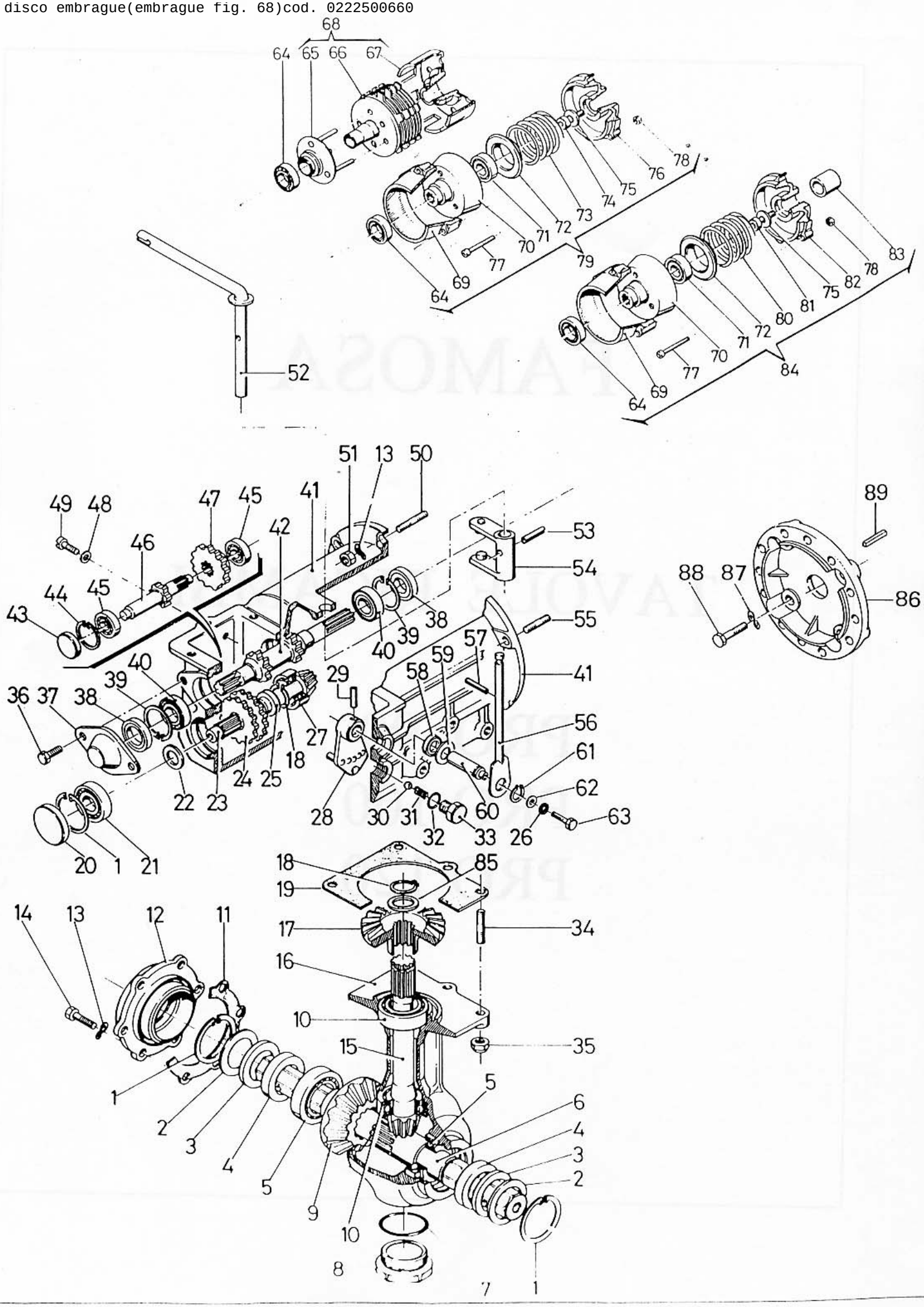

TAV. N.277 GRUPPO TRASMISSIONE BL-105

POS.	CODICE	DESCRIZIONE	Q.TA'
1	0200700450	Seeger	3
2	0227700020	Spessore	2
3	0227700030	Rondella	2
4	0224500070	Anello di tenuta	2
5	0222600030	Cuscinetto	2
6	0227700060	Albero porta fresa	1
7	0227700070	Anello	1
8	0227700080	Tappo chiusura	1
9	0227700090	Corona	1
10	0200100090	Cuscinetto	2
11	0227700110	Guarnizione cop.lat.	1
12	0227700120	Coperchio lat.fresa	1
13	0200100050	Rondella	15
14	0200100160	Vite TE M8X20	6
15	0227700150	Pignone	1
16	0227700160	Supporto fresa	1
17	0227700170	Corona conica sup.	1
18	0200800260	Seeger E-19	2
19	0227700190	Guarn.supp.fresa	1
20	0227700200	Anello di tenuta	1
21	0200800390	Cuscinetto	1
22	0200700180	Spessore	3
23	0227700230	Pignone	1
24	0227700240	Ingranaggio	1
25	0227700250	Distanziale	1
26	0203100040	Rondella dent.	1
27	0200700220	Cuscinetto	1
28	0227700280	Leva cambio interna	1
29	0219800070	Spina elastica	1
30	0227700300	Sfera 3/8	1
31	0227700310	Molla comando cambio	1
32	0227700320	Anello	1
33	0227700330	Vite porta molla	1
34	0227700340	Prigioniero	5
35	0203210230	Dado autobl.	5
36	0202200170	Vite TE M10X16	2
37	0227700370	Coperchio	1
38	0200100550	Anello di tenuta	2
39	0200100580	Seeger I40	2
40	0200100170	Cuscinetto a sfere	2
41	0227700410	Corpo centrale	1
42	0227700420	Albero cambio	1
43	0227700430	Anello di tenuta	1
44	0221700200	Seeger I30	1
45	0227700450	Cuscinetto	2
46	0227700460	Pignone retr.	1
47	0227700470	Ingranaggio retr.	1
48	0200100230	Rondella in fibra	1
49	0227700490	Vite TC M6X25	1
50	0227700500	Prigioniero M 8X30	1
51	0200100080	Dado M8	5
52	0227700520	Leva comando frizione	1
53	0222500270	Spina	1
54	0227700540	Forcella frizione	1
55	0223100990	Prigioniero	4
56	0227700560	Levetta cambio	1
57	0227700570	Spina elastica	1
58	0201000170	Anello di tenuta	1
59	0207800530	Spessore	2
60	0227700600	Perno per leva cambio	1
61	0200400050	Seeger E14	1
62	0200600490	Rondella	1
63	0201400570	Vite TE M6X16	1
64	0206600450	Cuscinetto	1
65	0222500350	Mozzo	1
66	0222500650	Gruppo molle multidisco	1
67	0227700670	Corpo porta molle	1

POS.	CODICE	DESCRIZIONE	Q.TA'
68	0227700680	Frizione mult.BL105L	1
69	0222500560	Cono frizione	1
70	0222500550	Cono con foro scanalato	1
71	0220200020	Cuscinetto	1
72	0222500530	Scodellino tenuta molla	1
73	0222500520	Molla chius.fr. BL 105	
74	0201700810	Vite TCEI M8X25	1
75	0222500500	Rondella	1
76	0222500490	Flangia motore	1
77	0222500570	Vite TCEI M5X45	6
78	0202600020	Dado M5	6
79	0222500630	Frizione BL 105 Campeon	
80	0227700800	Molla chius.friz.BL 105H	1
81	0227700810	Vite	1
82	0227700820	Flangia att.motore BL105H	1
83	0227700830	Distanziale BL105H	1
84	0227700840	Frizione conica BL105H	1
85	0200700180	Spessore	2
86	0227700860	Flangia per motore GX160	1
87	0200100050	Rondella	4
88	0227700880	Vite per motore HONDA	4
89	0227700890	Chiavetta BL105H	1

TAV. N.276.1 GRUPPO STEGOLA SPERONE FRESA BL-105

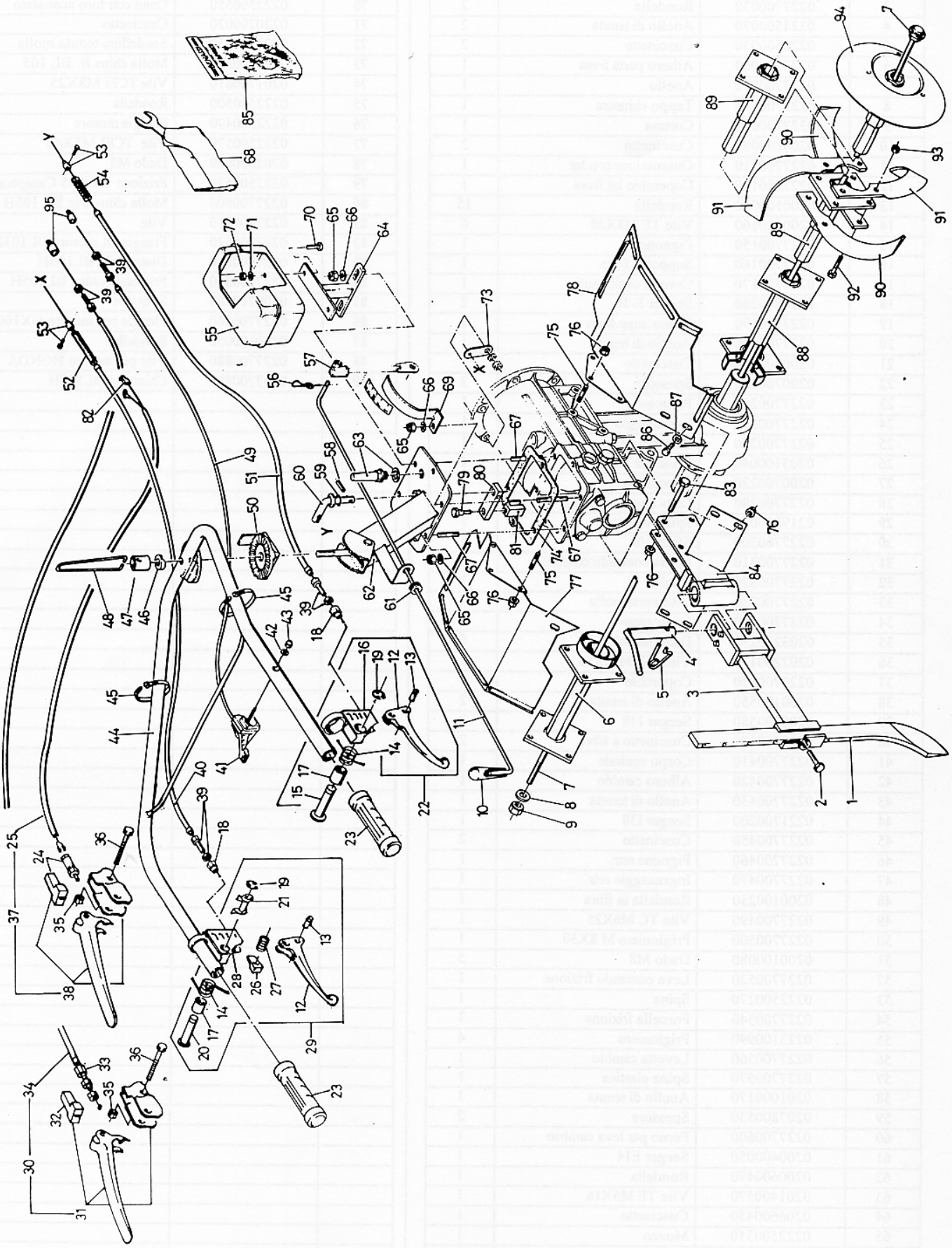

TAV. N.276.1 GRUPPO STEGOLA SPERONE FRESA BL-105

POS.	CODICE	DESCRIZIONE	Q.TA'
1	0222700090	Sperone	1
2	0200400070	Vite TE M 10X30	1
3	0222700080	Braccio sperone	1
4	0222700110	Spina di traino	1
5	0200400020	Copiglia	1
6	0227600060	Mozzo porta lame sx 1 p.p.	1
6	0224600110	Mozzo porta lame sx 2 p.p.	1
7	0222700014	Perno fresa cm.65	1
7	0224600010	Perno fresa cm.90	1
7	0224600011	Perno fresa cm.120	1
8	0222700020	Rondella	1
9	0202300070	Dado 14x1.5	1
10	0202400100	Pomello per asta	1
11	0227600110	Prolunga leva cambio	1
12	0228800380	Leva	2
13	0228800390	Gancio	2
14	0228800340	Molla	2
15	0228800330	Perno leva	1
16	0228800480	Supporto leva s/puls.	1
17	0228800690	Tassello di chiusura	2
18	0228800350	Dado	2
19	0228800360	Seeger	2
20	0228800490	Perno	1
21	0228800460	Lamierino	1
22	0228800320	Leva di tirata	1
23	0228110150	Manopola chiusa	2
24	0228800410	Microinterruttore	1
25	0228800400	Filo stop per benzina	1
26	0228800470	Pulsante	1
27	0228800680	Molla	1
28	0228800370	Supporto leva c/puls.	1
29	0228800450	Leva cpl staz.	1
30	0227610300	Leva stop c/filo diesel	1
31	0227610310	Leva stop motore diesel	1
32	0227610320	Coperchio per diesel	1
33	0223000730	Registro c/dado	1
34	0227610340	Filo stop per diesel	1
35	0201000110	Dado	1
36	0222200140	Vite fiss. leva stop	1
37	0227610370	Leva stop c/filo benzina	1
38	0228110120	Leva stop benzina	1
39	0227610390	Registro	2
40	0227610400	Filo frizione	1
41	0222400290	Manettino	1
42	0200100720	Rondella	1
43	0200300120	Dado cieco	1
44	0227600440	Stegola	1
45	0222400460	Fascetta	4
46	0200300040	Rondella	1
47	0200300050	Boccola filettata	1
48	0200300060	Molla a leva	1
49	0227600490	Filo acc.BL105L	1
49	0227600491	Filo acc. BL105H	1
49	0227600493	Filo acc. BL105 Campeon	1
50	0200300030	Settore di reg.	1
51	0227610510	Filo sicura R.M.	1
52	0227600520	Molla per filo frizione	1
53	0226200970	Morsetto	2

POS.	CODICE	DESCRIZIONE	Q.TA'
54	0227600540	Molla per filo R.M.	1
55	0201100270	Borsetta porta atrezzi	1
56	0202900660	Copiglia speciale	1
57	0222400530	Giunto prol.leva cambio	1
58	0201000190	Spina a spirale	1
59	0206600470	Anello di tenuta	1
60	0227600600	Leva com.esterna R.M.	1
61	0202400090	Passacavo	1
62	0227600621	Supporto manubrio	1
63	0200100420	Tappo sfiato	1
64	0222500210	Supporto borsetta	1
65	0201100520	Dado autobl.	6
66	0201100340	Rondella	9
67	0201100570	Prigioniero	6
68	0227600680	Trousse	1
69	0227600690	Piastrina	1
70	0201400570	Vite TE M 6X16	2
71	0200600490	Rondella	2
72	0201000110	Dado autobl.	2
73	0227600730	Piastrina ferma filo	1
74	0227600740	Guarnizione	1
75	0202500530	Prigioniero	6
76	0222700120	Dado c/rondella	13
77	0227600771	Carter prot.fresa sx	1
78	0227600781	Carter prot.fresa dx	1
79	0227600790	Vite spec.fiss.pattino	1
80	0227600800	Levetta	1
81	0227600810	Pattino	1
82	0203100910	Morsetto	1
83	0200400130	Vite TE M8X45	3
84	0227600840	Supporto braccio sp.	1
85	0227600850	Kit decalco BL105	1
86	0200100160	Vite TE MX20	4
87	0200300170	Rondella	4
88	0227600880	Mozzo porta lame dx 1 p.p.	1
88	0224600100	Mozzo porta lame dx 2 p.p.	1
89	0224600040	Mozzo p.lame esterno	2/4
90	0223900070	Lama elic.dx	12/16
91	0223900060	Lama elic.sx	12/16
92	0200600120	Vite TE M10X25	24/32
93	0207810550	Dado M10	24/32
94	0222700220	Disco lat.fresa	2
95	0227610950	Fermafilo	2

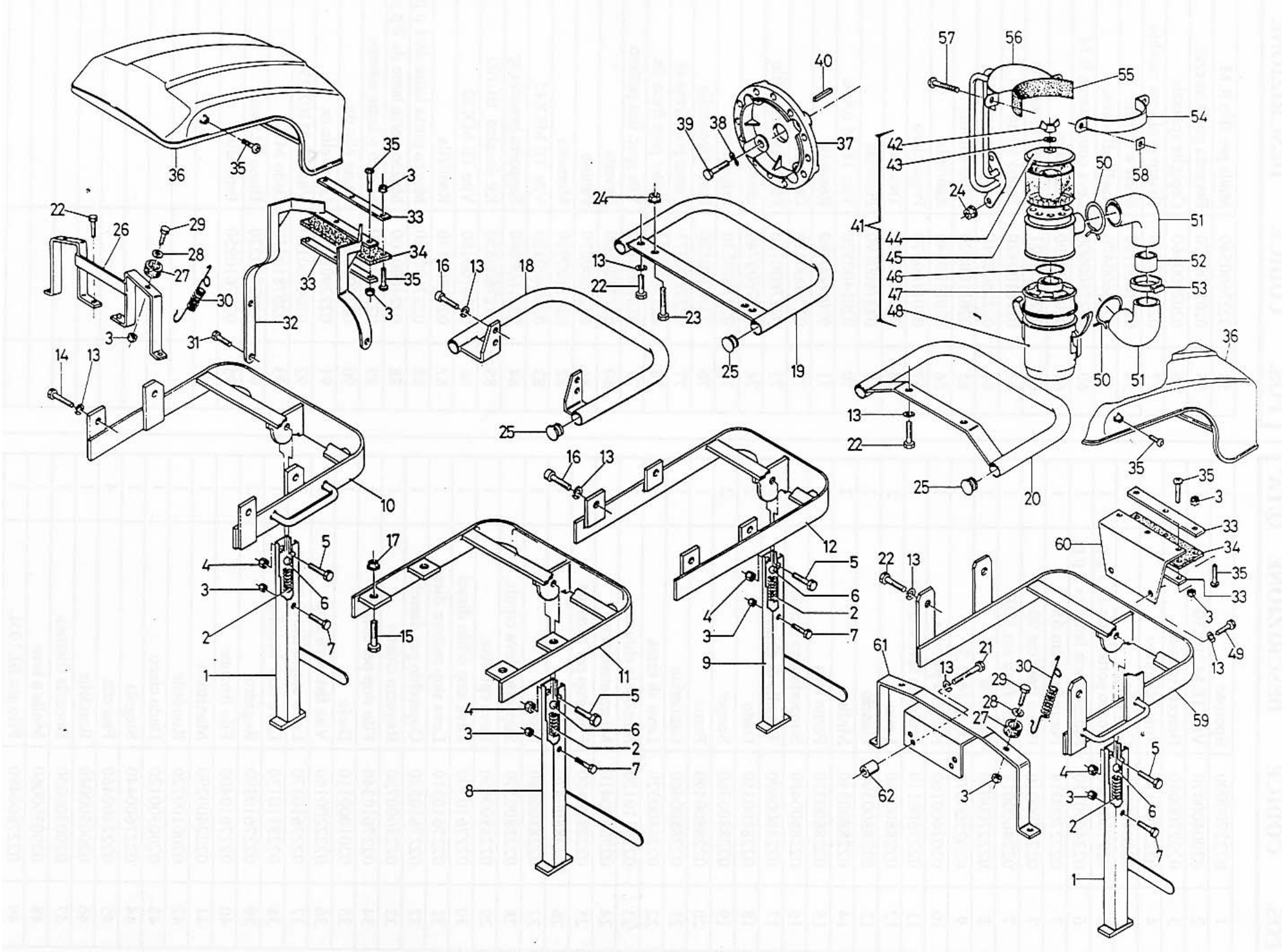
36
35
35
3
33
22
26
29
28
27
34
35
33
3
30
32
31
3
14
13
10
5
4
6
3
2
7
1
16
13
18
24
13
22
23
25
19
25
17
15
11
5
4
6
3
2
7
8
16
13
12
5
6
4
2
3
7
9
40
39
38
37
57
56
55
54
42
43
58
50
24
41
44
45
46
47
48
51
52
53
50
51
36
13
22
25
20
35
35
3
33
60
34
35
33
3
49
13
22
13
61
21
13
29
30
28
27
59
62
3
5
4
3
6
2
7
1

POS.	CODICE	DESCRIZIONE	Q.TA'
1.	0227800010	Cavalletto per 6LD360-6LD400-M431	1
2.	0227800020	Molla	1
3.	0201000110	Dado autobl. M6	
4.	0200200090	Dado autobl. M8	1
5.	0200200160	Vite TE M8X30	1
6.	0227800060	Sfera 19/32	1
7.	0201400780	Vite TE M6X25	1
8.	0227800080	Cavalletto per 15LD315	1
9.	0227800090	Cavalletto per MICRO 51	1
10.	0227800100	Supporto per 6LD360-6LD400	1
11.	0227800110	Supporto per 15LD315	1
12.	0227800120	Supporto per MICRO 51	1
13.	0200300160	Rondella	2-4
14.	0200200180	Vite TE M8X25	4
15.	0200600150	Vite TE M10X35	4
16.	0207800030	Vite TCEI M8X20	4-2
17.	0220010370	Dado c/rondella M10	4
18.	0222900440	Paraurto ACME A 220	1
19.	0222900410	Paraurto LGA225 e GX160	1
20.	0227800200	Paraurto MINSEL COMPACT 7HP	1
21.	0200900290	Vite TE M8X40	2
22.	0200100160	Vite TE M8X20	2-4
23.	0221600730	Vite TE M8X35	2
24.	0222700120	Dado c/rondella M8	2
25.	0221900580	Tappo per paraurti	2
26.	0227800260	Appoggia cofano 6LD360-6LD400	1
27.	0202500310	Tappo appoggia cofano	2
28.	0200600490	Rondella	2
29.	0202600220	Vite TE M6X20	2
30.	0222800060	Molla fiss.cofano	2
31.	0201400570	Vite TE M6X16	3
32.	0222800050	Supporto cofano 6LD360-6LD400	1
33.	0222800160	Piastrina fissaggio	2
34.	0202500260	Bandella in gomma	1
35.	0219800170	Vite M6X20	6
36.	0222800100	Cofano motore 6LD360-6LD400-M431	1
37.	0227700810	Flangia per GX 160 BL 105 H	1
38.	0200100050	Rondella ondulata	4
39.	0227700880	Vite	4
40.	0227700890	Chiavetta BL 105 H	1
41.	0202900160	Filtro aria completo	1
42.	0202500230	Dado ad aletta	1
43.	0202500220	Rondella	1
44.	0201100821	Coperchio	1
45.	0201100021	Anello	1
46.	0201100030	Anello O.R.	1
47.	0217400160	Massa filtrante	1
48.	0201100050	Vaschetta olio	1
49.	0200100380	Vite TE M8X16	2
50.	0200200080	Fascetta a molla	2
51.	0227800510	Manicotto per BL 105 M	2
52.	0201100690	Collettore per tubo aspirazione	1
53.	0217400090	Fascetta	1
54.	0202500130	Fascetta filtro aria BL 105 M	1
55.	0206700340	Spezzone in gomma	1

POS.	CODICE	DESCRIZIONE	Q.TA'
56.	0227800560	Supporto filtro aria per BL 105 M	1
57.	0223500010	Vite	2
58.	0200300010	Dado	2
59.	0227800590	Supporto cavalletto BL 120 M	1
60.	0227800600	Supporto cofano BL 120 M	1
61.	0222900190	Appoggia cofano BL 100MR/BL120M	1
62.	0222900170	Distanziale per BL 120 M	2